MOLEX 2.50mm SPOX™ 连接器

molex
one company › a world of innovation

符合 RoHS 标准 **本产品符合 RoHS 标准。**

尺寸：mm

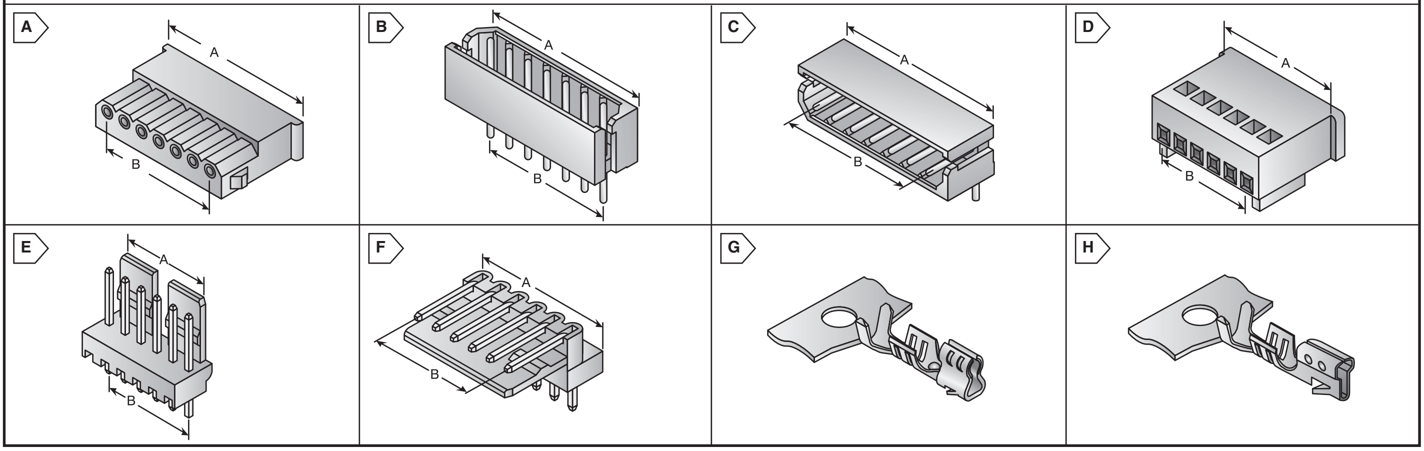

压接端子壳体

- 5264-N 系列
- 超薄
- 摩擦锁
- 模铸入的拉接头
- 匹配 5267-NA 和 5268-NA 系列
- 用于 5263 系列端子
- 工作温度：–40 °C 至 +105 °C
- 壳体：6/6 尼龙，UL 94V-0
- 根据 Molex 公司文档，本品符合 RoHS 标准

LR19980　E29179　符合 RoHS 标准

欲订购 1000 只及以上，请致电问询。

贸泽库存编号	Molex 料号	图	线路数量	尺寸：mm		单价 ($)			
				A	B	1	10	100	500
538-50-37-5023	50-37-5023	A	2	5.80	2.50	.21	.19	.17	.14
538-50-37-5033	50-37-5033	A	3	8.30	5.00	.32	.28	.25	.18
538-50-37-5043	50-37-5043	A	4	10.80	7.50	.38	.34	.27	.21
538-50-37-5053	50-37-5053	A	5	13.30	10.00	.44	.39	.30	.25
538-50-37-5063	50-37-5063	A	6	15.80	12.50	.50	.45	.34	.29
538-50-37-5073	50-37-5073	A	7	18.30	15.00	.57	.51	.38	.32
538-50-37-5083	50-37-5083	A	8	20.80	17.50	.61	.55	.43	.36
538-50-37-5093	50-37-5093	A	9	23.30	20.00	.69	.57	.47	.39
538-50-37-5103	50-37-5103	A	10	25.80	22.50	.74	.67	.52	.43
538-50-37-5113	50-37-5113	A	11	28.30	25.00	.69	.62	.55	.47
538-50-37-5123	50-37-5123	A	12	30.80	27.50	.88	.80	.61	.50
538-50-37-5133	50-37-5133	A	13	33.30	30.00	.96	.86	.65	.51
538-50-37-5143	50-37-5143	A	14	35.80	32.50	.98	.88	.67	.56
538-50-37-5153	50-37-5153	A	15	38.30	35.00	1.03	.92	.69	.58

全罩接头

- 5276-NA 和 5268-NA 系列
- 0.70mm 圆形针脚
- 极性
- 摩擦锁
- 匹配 5264-N 和 42219 系列
- 触点：黄铜
- 电镀：锡
- 壳体：6/6 尼龙，UL 94V-0
- 工作温度：0 °C 至 +75 °C
- 根据 Molex 公司文档，本品符合 RoHS 标准

LR19980　E29179　符合 RoHS 标准

欲订购 1000 只及以上，请致电问询。

贸泽库存编号	Molex 料号	图	线路数量	尺寸：mm		单价 ($)			
				A	B	1	10	100	500
垂直									
538-22-03-5025	22-03-5025	B	2	7.40	2.50	.51	.46	.39	.31
538-22-03-5035	22-03-5035	B	3	9.90	5.00	.62	.56	.47	.38
538-22-03-5045	22-03-5045	B	4	12.40	7.50	.74	.66	.56	.45
538-22-03-5055	22-03-5055	B	5	14.90	10.00	.82	.74	.64	.51
538-22-03-5065	22-03-5065	B	6	17.40	12.50	.94	.85	.72	.57
538-22-03-5075	22-03-5075	B	7	19.90	15.00	1.06	.95	.78	.61
538-22-03-5085	22-03-5085	B	8	22.40	17.50	1.17	1.05	.88	.70
538-22-03-5095	22-03-5095	B	9	24.90	20.00	1.25	1.13	.97	.77
538-22-03-5105	22-03-5105	B	10	27.40	22.50	1.42	1.28	1.05	.84
538-22-03-5115	22-03-5115	B	11	29.90	25.00	1.48	1.33	1.13	.91
538-22-03-5125	22-03-5125	B	12	32.40	27.50	1.60	1.44	1.21	.97
538-22-03-5135	22-03-5135	B	13	34.90	30.00	1.68	1.51	1.29	1.03
538-22-03-5145	22-03-5145	B	14	37.40	32.50	1.79	1.62	1.38	1.10
538-22-03-5155	22-03-5155	B	15	39.90	35.00	1.91	1.72	1.47	1.17
直角									
538-22-05-7025	22-05-7025	C	2	7.40	2.50	.54	.48	.44	.36
538-22-05-7035	22-05-7035	C	3	9.90	5.00	.68	.61	.53	.42
538-22-05-7045	22-05-7045	C	4	12.40	7.50	.80	.72	.61	.49
538-22-05-7055	22-05-7055	C	5	14.90	10.00	.91	.82	.69	.55
538-22-05-7065	22-05-7065	C	6	17.40	12.50	.99	.90	.77	.61
538-22-05-7075	22-05-7075	C	7	19.90	15.00	1.11	1.00	.85	.68
538-22-05-7085	22-05-7085	C	8	22.40	17.50	1.23	1.10	.93	.75
538-22-05-7095	22-05-7095	C	9	24.90	20.00	1.31	1.18	1.01	.81
538-22-05-7105	22-05-7105	C	10	27.40	22.50	1.42	1.28	1.09	.87
538-22-05-7115	22-05-7115	C	11	29.90	25.00	1.54	1.38	1.18	.94
538-22-05-7125	22-05-7125	C	12	32.40	27.50	1.68	1.51	1.26	1.00
538-22-05-7135	22-05-7135	C	13	34.90	30.00	1.74	1.56	1.34	1.07
538-22-05-7145	22-05-7145	C	14	37.40	32.50	1.85	1.67	1.42	1.13
538-22-05-7155	22-05-7155	C	15	39.90	35.00	1.94	1.74	1.49	1.19

压接端子壳体

- 5102-N 系列
- 超薄
- 摩擦锁
- 模铸入的拉接头
- 匹配 5045 和 5046 端子
- 用于 5103 系列端子
- 工作温度：–40 °C 至 +105 °C
- 壳体：6/6 尼龙，UL 94V-0
- 根据 Molex 公司文档，本品符合 RoHS 标准

LR19980　E29179　符合 RoHS 标准

欲订购 1000 只及以上，请致电问询。

贸泽库存编号	Molex 料号	图	线路数量	尺寸：mm		单价 ($)			
				A	B	1	10	100	500
538-22-01-1024	22-01-1024	D	2	6.00	2.50	.25	.22	.17	.13
538-22-01-1034	22-01-1034	D	3	8.50	5.00	.32	.28	.21	.16
538-22-01-1044	22-01-1044	D	4	11.00	7.50	.38	.34	.24	.19
538-22-01-1054	22-01-1054	D	5	13.50	10.00	.36	.32	.27	.22
538-22-01-1064	22-01-1064	D	6	16.00	12.50	.48	.43	.30	.24
538-22-01-1074	22-01-1074	D	7	18.50	15.00	.54	.48	.31	.25
538-22-01-1084	22-01-1084	D	8	21.00	17.50	.58	.51	.37	.29
538-22-01-1094	22-01-1094	D	9	23.50	20.00	.64	.55	.40	.32
538-22-01-1104	22-01-1104	D	10	26.00	22.50	.68	.61	.41	.32
538-22-01-1114	22-01-1114	D	11	28.50	25.00	.75	.68	.47	.37

接头

- 匹配 5102-N 系列壳体
- 0.064mm 方形电线针脚
- 触点：黄铜
- 电镀：锡
- 壳体：6/6 尼龙，UL 94V-0
- 工作温度：–40 °C 至 +105 °C
- 根据 Molex 公司文档，本品符合 RoHS 标准

LR19980　E29179　符合 RoHS 标准

欲订购 1000 只及以上，请致电问询。

贸泽库存编号	Molex 料号	图	线路数量	尺寸：mm		单价 ($)			
				A	B	1	10	100	500
垂直 — 极性锁 — 5045 系列									
538-22-04-1021	22-04-1021	E	2	4.50	2.50	.80	.72	.48	.39
538-22-04-1031	22-04-1031	E	3	7.00	5.00	.83	.75	.58	.46
538-22-04-1041	22-04-1041	E	4	9.50	7.50	.86	.69	.55	.46
538-22-04-1051	22-04-1051	E	5	12.00	10.00	1.03	.92	.79	.63
538-22-04-1061	22-04-1061	E	6	14.50	12.50	1.14	1.03	.89	.71
538-22-04-1071	22-04-1071	E	7	17.00	15.00	1.14	1.03	.89	.71
538-22-04-1081	22-04-1081	E	8	19.50	17.50	1.43	1.28	1.11	.89
538-22-04-1091	22-04-1091	E	9	22.00	20.00	1.54	1.24	.99	.82
538-22-04-1101	22-04-1101	E	10	24.50	22.50	1.63	1.46	1.27	1.02
538-22-04-1111	22-04-1111	E	11	27.00	25.00	1.83	1.47	1.17	.97
Mini-Latch™ 直角 — 摩擦锁 — 5046 系列									
538-22-05-1022	22-05-1022	F	2	4.50	2.50	1.00	.90	.78	.63
538-22-05-1032	22-05-1032	F	3	7.00	5.00	1.17	1.05	.91	.73
538-22-05-1042	22-05-1042	F	4	9.50	7.50	1.34	1.21	1.04	.84
538-22-05-1052	22-05-1052	F	5	12.00	10.00	1.46	1.31	1.13	.91
538-22-05-1062	22-05-1062	F	6	14.50	12.50	1.66	1.49	1.29	1.04
538-22-05-1072	22-05-1072	F	7	17.00	15.00	1.80	1.44	1.15	.95
538-22-05-1082	22-05-1082	F	8	19.50	17.50	1.97	1.77	1.53	1.23

压接端子

- 5263 和 5103 系列
- 反鱼钩设计
- 根据 Molex 公司文档，本品符合 RoHS 标准

符合 RoHS 标准

欲订购 2000 只及以上，请致电问询。

贸泽库存编号	Molex 料号	图	类型	AWG	电镀	单价 ($)			
						1	100	500	1000
5263 系列									
538-08-70-1040	08-70-1040	G	母头	22-28	锡/青铜	.22	.18	.16	.13
5103 系列									
538-08-70-0057	08-70-0057	H	母头	22-28	锡/黄铜	.13	.09	.07	.06
538-08-70-0059	08-70-0059	H	母头	22-28	锡/青铜	.22	.20	.19	.15

工具

贸泽库存编号	Molex 料号	描述	单价 ($)
538-63811-5200	63811-5200	手动压接工具，22 – 28 AWG	224.00